ТЕРМА
ФУРНИТУРА

САМЫЕ ТЁПЛЫЕ И НАДЁЖНЫЕ КЛАПАНЫ НА РЫНКЕ

Созданы, чтобы служить десятилетиями.

Технологии, в которые верят профессионалы.
Надёжность, которую выбирают клиенты.

Узнайте, что делает наш продукт уникальным ↓

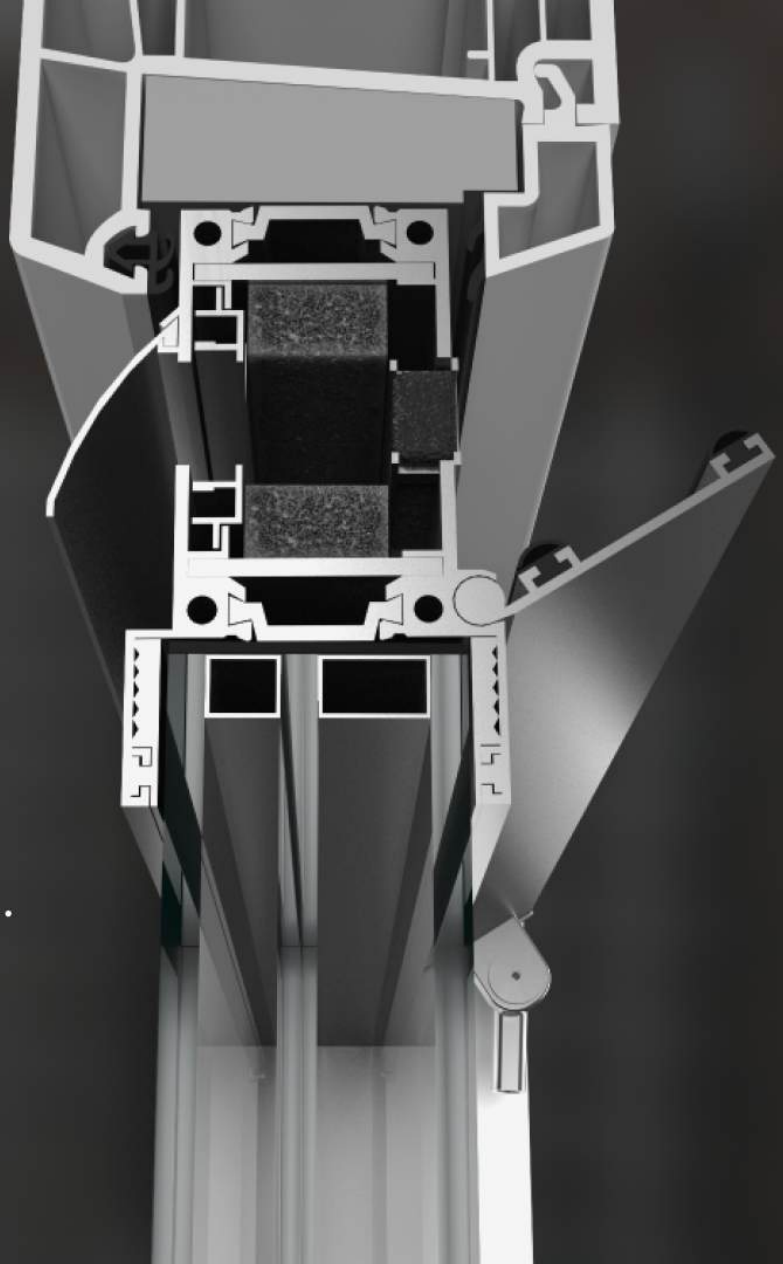

ЗАЧЕМ НУЖНА ВЕНТИЛЯЦИЯ В СОВРЕМЕННЫХ ЗДАНИЯХ?

Воздух в современных домах в 10 раз загрязнённее, чем снаружи. Бытовая активность, высокая влажность, плохая циркуляция воздуха. Все это приводит к:

- Появление плесени и запахов
- Накопление вредных частиц
- Росту углекислого газа (CO2)
- Усталость и сонливость
- Частые головные боли
- Снижение концетрации

Качественная вентиляция - основа здорового микроклимата и комфорта в любом помещении.

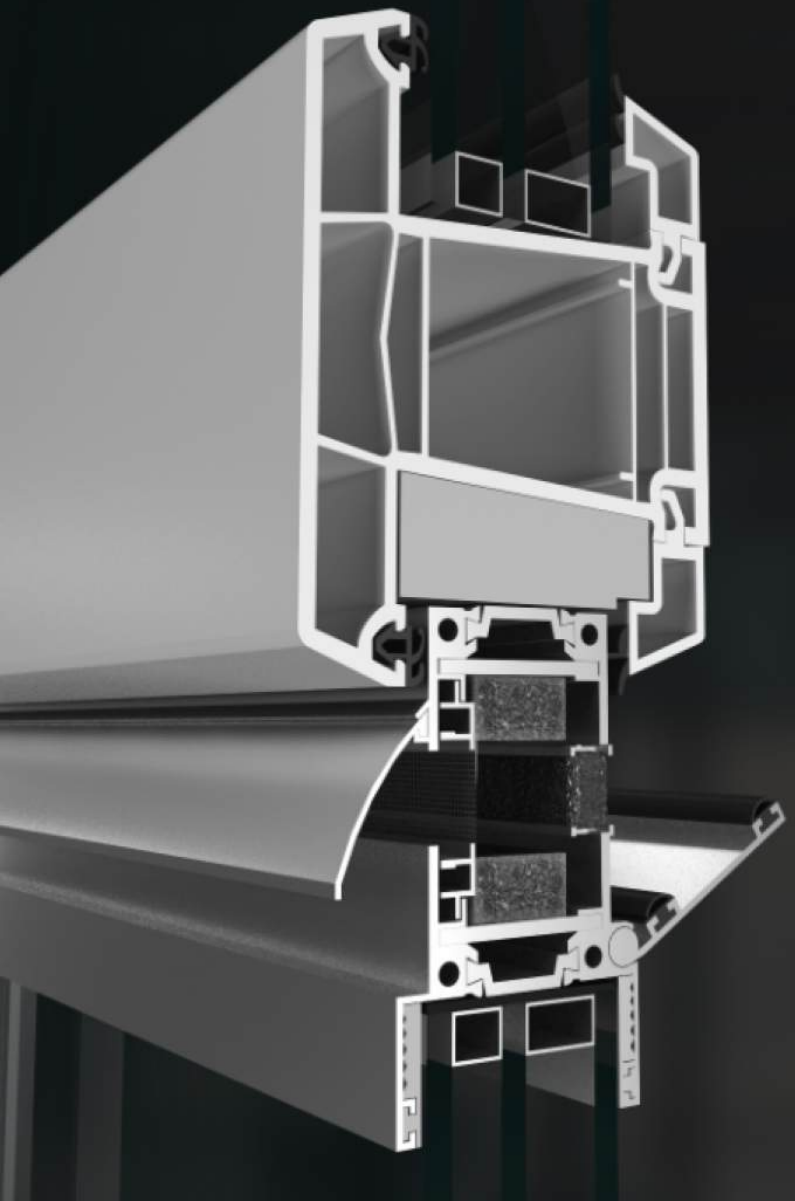

Новый уровень комфорта с вентиляционным приточным клапаном RADIANT

Новое поколение оконных клапанов создано для максимального комфорта. Простота установки и надежное крепление на стеклопакет — ключевые особенности наших клапанов.

Некоторые преимущества:

Равномерность
Приток воздуха равномерно распределяется по всему помещению, исключая зоны застоя.

Шумоизоляция
Встроенные высококачественные шумопоглощающие материалы обеспечивают дополнительный комфорт.

Универсальность
Подходит для всех оконных конструкций из ПВХ, дерева и алюминия.

Цветовая гамма
Разнообразие решений и возможность окрашивания в разные цвета со стороны помещения и улицы.

Исключительная герметичность и прочность конструкции

Клапан RADIANT устанавливается на стеклопакет и интегрируется в оконную конструкцию, обеспечивая надежное и плотное прилегание к оконному профилю. Это достигается благодаря эластичному резиновому уплотнителю, который проходит по всей длине клапана и охватывает торцевые заглушки.

Приточные клапаны RADIANT спроектированы как единый монолитный блок, что обеспечивает надежное крепление на стеклопакет. Корпус из алюминия с полиамидной термовставкой и встроенными усилителями гарантирует быструю и легкую установку, что делает их идеальным решением для современных оконных систем.

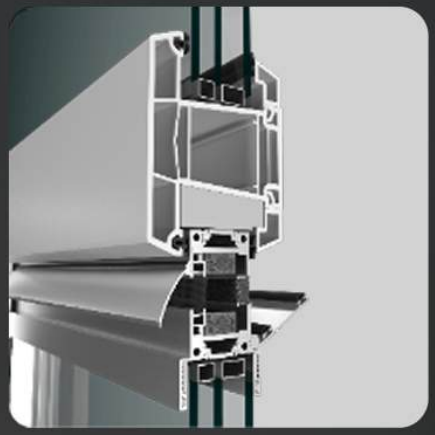

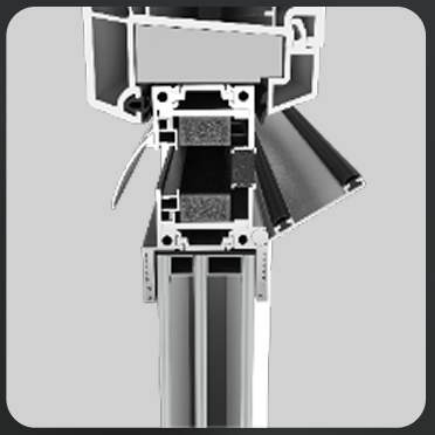

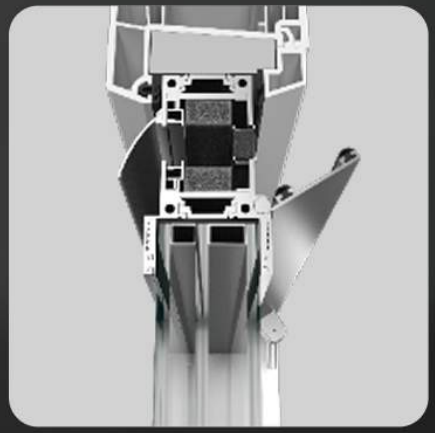



Принципы установки, режимы управления и характеристики

Варианты установки:

- Над рамой
- Между рамой и рамой
- На ригель
- В створку
- В створку раздвижной конструкции

Режимы управления:

- Ручной режим: позволяет самостоятельно регулировать положение клапана
- Стержень с креплением (опционально)
- Электродвигатель (опционально): автоматизирует управление для максимального комфорта

Наименование показателя	Фактическое значение
Геометрические размеры	от 300мм до 6000мм
Воздухопроницаемость	от 20м3 до 120м3 в час при 10 ПА
Изоляция воздушного шума с закрытым клапаном RADIANT	40 дба
Изоляция воздушного шума с открытым клапаном RADIANT	38 дба
Подходит для стеклопакетов	от 32мм до 60мм толщиной

Наш продукт уже используется на объектах



ЖК “Остров 6”



ЖК “Обручева 30”



ЖК “ASTRA MARINE”

Свяжитесь с нами!

Веб-сайт: https://aluvision.ru/
Телефон: 8 (915) 123-35-77
Почта: mlavrov@aluvision.ru